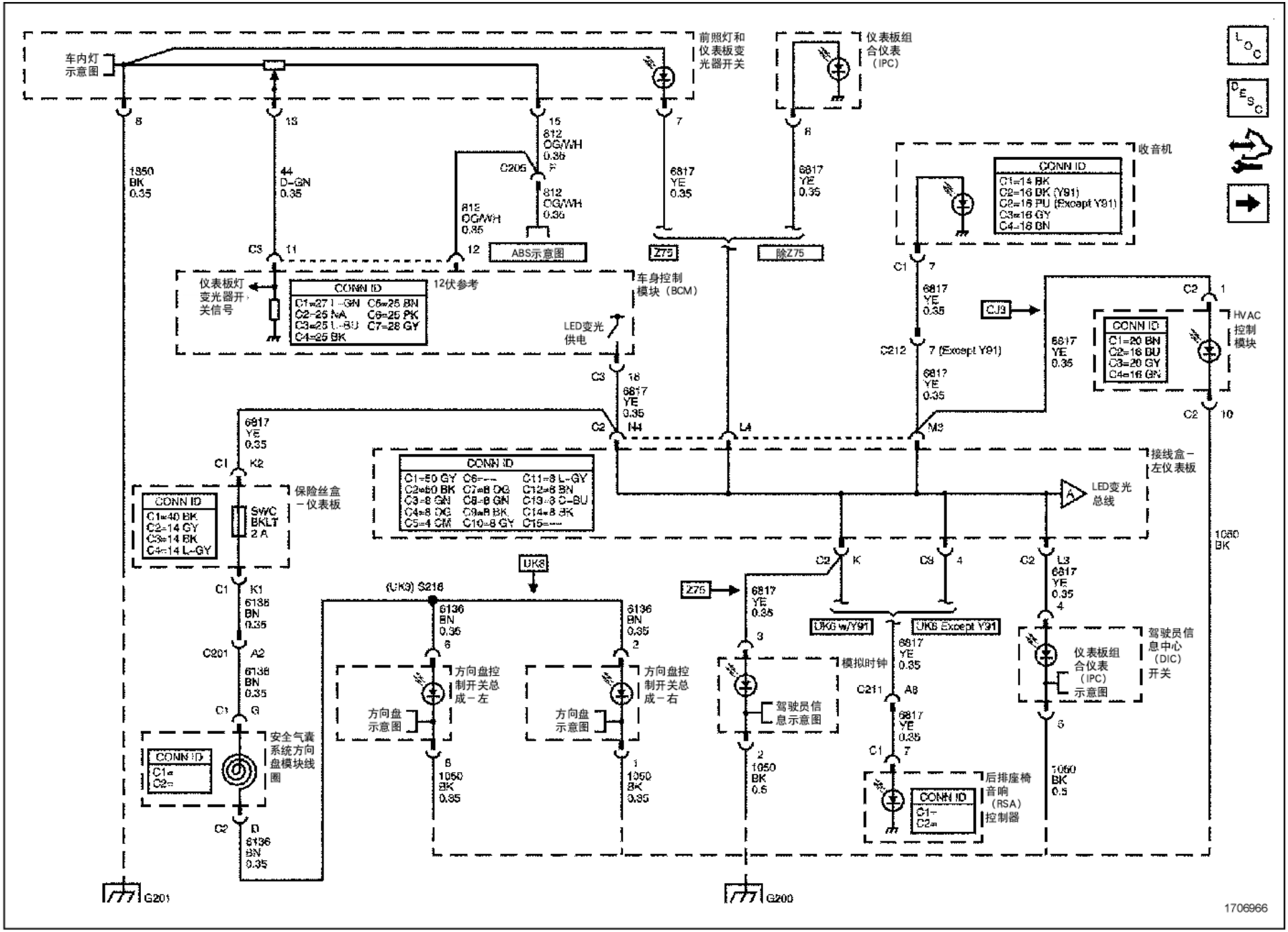
车内灯
示意图
前照灯和
仪表板变
光器开关
仪表板组
合仪表
（IPC）
收音机
CONN ID
C1=14 BK
C2=16 BK (Y91)
C2=16 PU (Except Y91)
C3=16 GY
C4=16 BN
1850
BK
0.35
44
D-GN
0.35
15
812
OG/WH
0.35
F
C205
812
OG/WH
0.35
812
OG/WH
0.35
6817
YE
0.35
ABS示意图
Z75
除Z75
仪表板灯
变光器开
关信号
CONN ID
C1=27 L-GN C6=25 BN
C2=25 NA C6=25 PK
C3=25 L-BU C7=28 GY
C4=25 BK
12伏参考
车身控制
模块（BCM）
LED变光
供电
CJ9
HVAC
控制
模块
CONN ID
C1=20 BN
C2=16 BU
C3=20 GY
C4=16 GN
7 (Except Y91)
C212
接线盒－
左仪表板
CONN ID
C1=50 GY C6=--- C11=8 L-GY
C2=60 BK C7=8 OG C12=8 BN
C3=8 GN C8=8 GN C13=8 D-BU
C4=8 OG C9=8 BK C14=8 BK
C5=4 GM C10=8 GY C15=---
LED变光
总线
保险丝盒
－仪表板
CONN ID
C1=40 BK
C2=14 GY
C3=14 BK
C4=14 L-GY
SWC
BKLT
2 A
6136
BN
0.35
C201
UK8
(UK9) S218
方向盘控
制开关总
成－左
方向盘
示意图
方向盘控
制开关总
成－右
方向盘
示意图
1050
BK
0.35
Z75
UK6 w/Y91
UK6 Except Y91
模拟时钟
驾驶员信
息示意图
C211
驾驶员信
息中心
（DIC）
开关
仪表板组
合仪表
（IPC）
示意图
安全气囊
系统方向
盘模块线
圈
CONN ID
C1=
C2=
后排座椅
音响
（RSA）
控制器
CONN ID
C1=
C2=
1050
BK
0.5
G201
G200
1706966